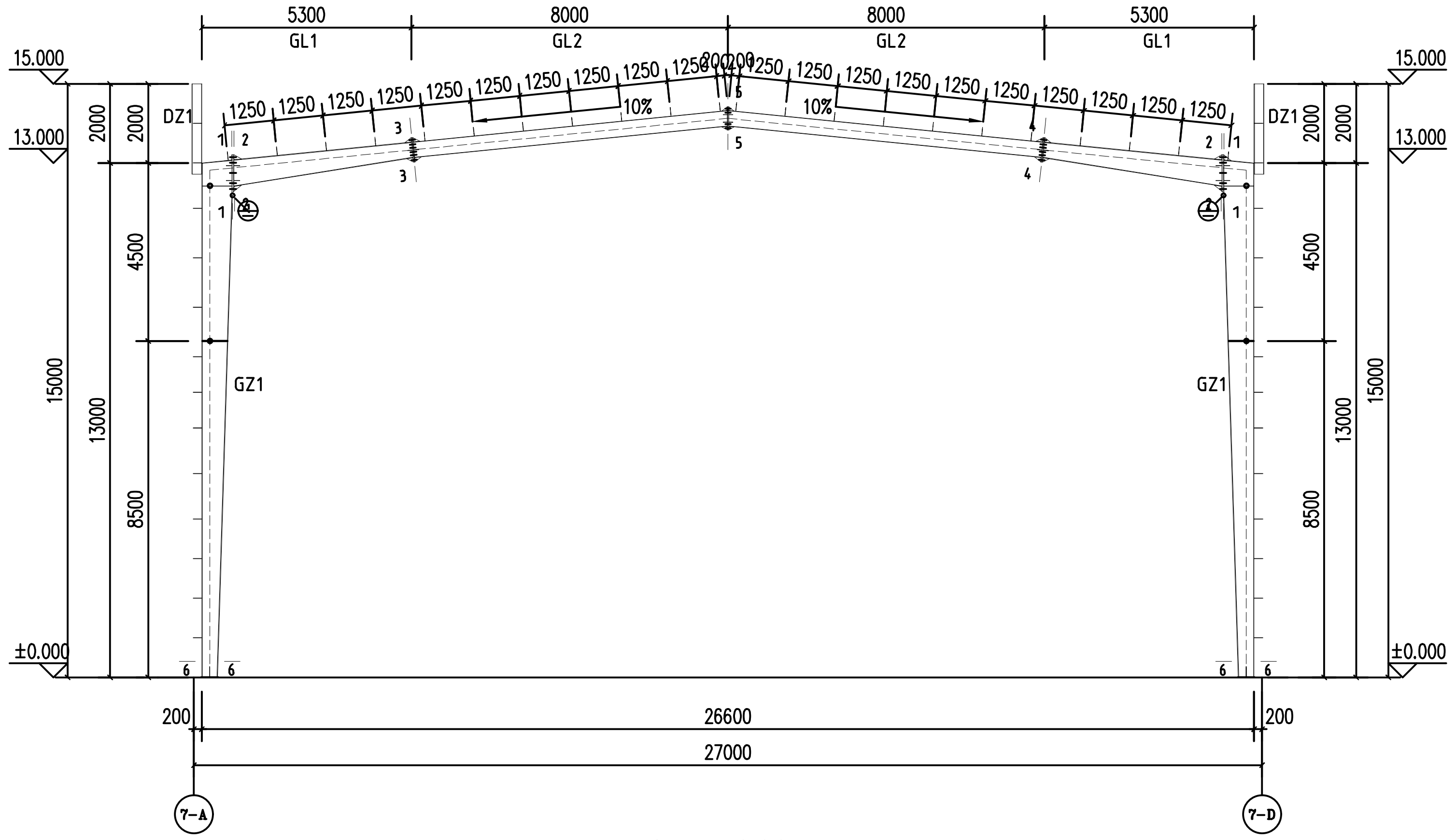
5300
8000
8000
5300
GL1
GL2
GL2
GL1
15.000
13.000
±0.000
DZ1
GZ1
10%
2000
4500
8500
15000
13000
200
26600
27000
7-A
7-D

7号厂房 GJ1大样 1:120

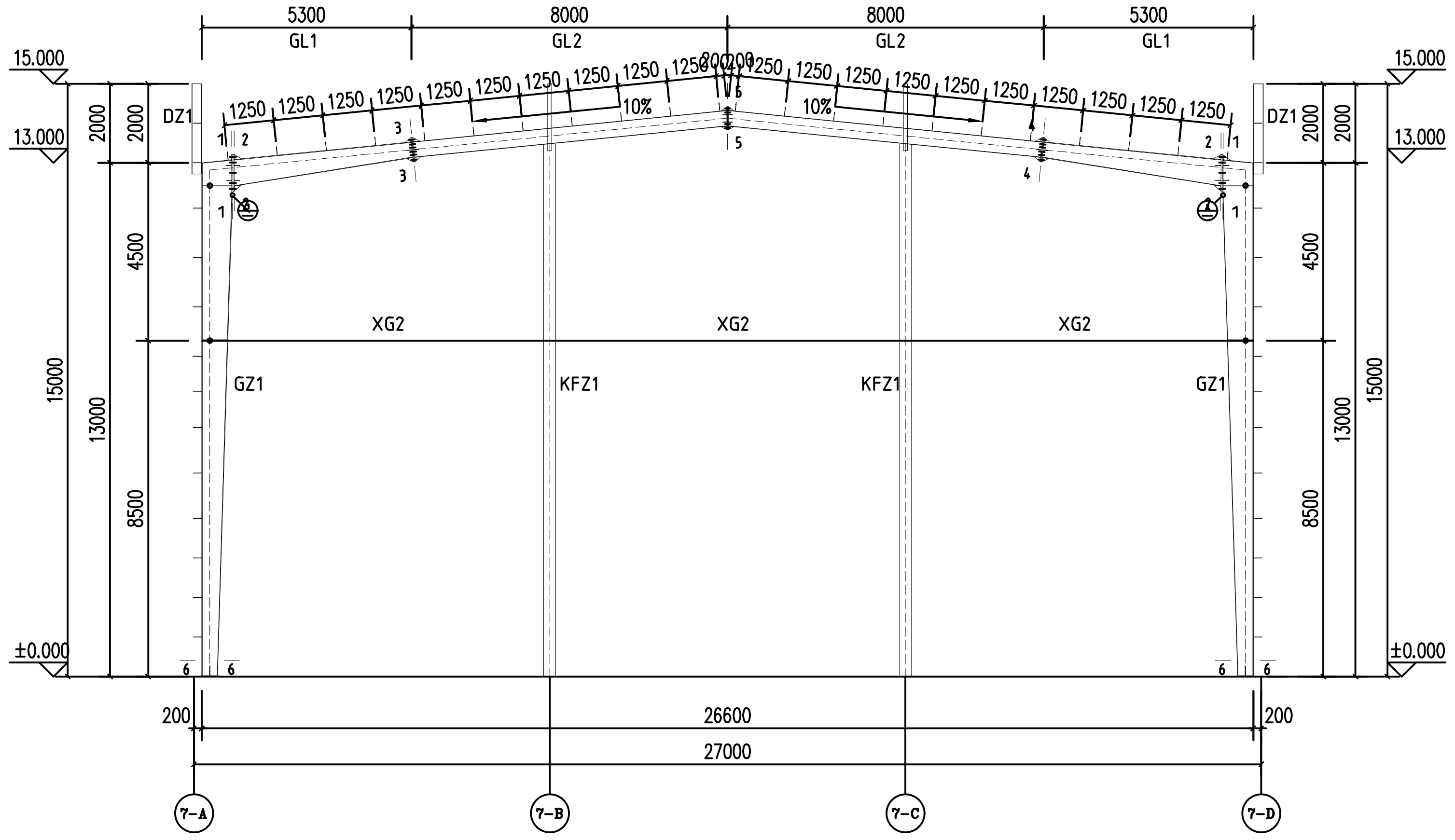
5300
8000
8000
5300
GL1
GL2
GL2
GL1
15.000
13.000
±0.000
DZ1
GZ1
KFZ1
XG2
10%
26600
27000
7-A
7-B
7-C
7-D

7号厂房 GJ2大样 1:120

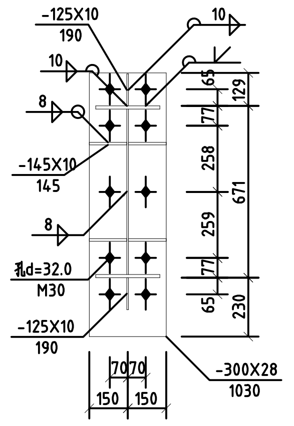
-125X10
190
-145X10
145
孔d=32.0
M30
-300X28
1030

1-1

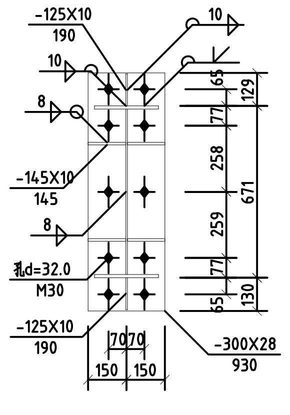
-125X10
190
-145X10
145
孔d=32.0
M30
-300X28
930

2-2

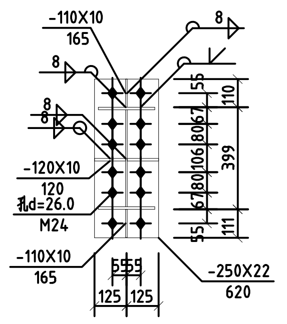
-110X10
165
-120X10
120
孔d=26.0
M24
-250X22
620

3-3

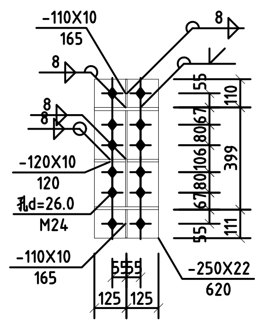
-110X10
165
-120X10
120
孔d=26.0
M24
-250X22
620

4-4

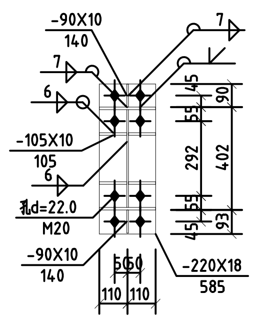
-90X10
140
-105X10
105
孔d=22.0
M20
-220X18
585

5-5

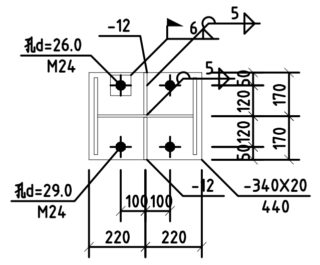
孔d=26.0
M24
-12
孔d=29.0
M24
-340X20
440
220
220

7-6

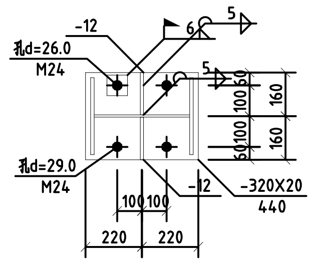
孔d=26.0
M24
-12
孔d=29.0
M24
-320X20
440
220
220

KFZ柱脚大样

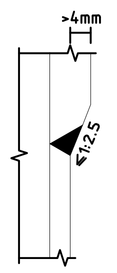

①

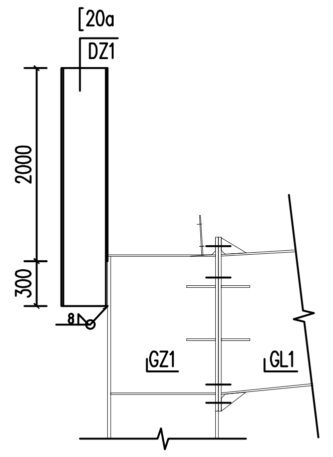
[20a
DZ1
2000
300
GZ1
GL1

GZ1钢柱柱顶大样

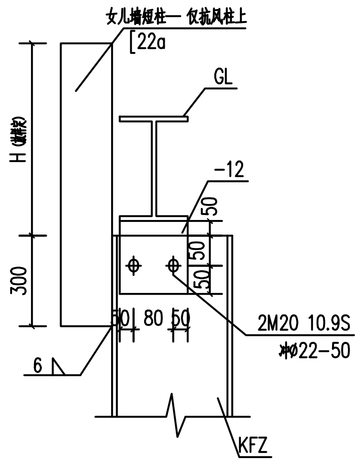
女儿墙短柱一 仅抗风柱上
[22a
GL
-12
H宽度
300
50
80
2M20 10.9S
孔Φ22-50
6
KFZ

KFZ柱顶连接大样

| 构件编号 | 构 件 规 格 | 材 质 | 备 注 |
|---|---|---|---|
| GZ1 | H（400~800）X300X8X14 | Q355B | 焊接H型钢 |
| KFZ | H400*280*6*12 | Q235B | 焊接H型钢 |
| GL1 | H（700~400）*250*6*12 | Q355B | 焊接H型钢 |
| GL2 | H400*220*6*10 | Q355B | 焊接H型钢 |
| DZ1 | [20a | Q235B | |
| XG2 | D140*4.0 | Q235B | |

■ 会 签 Joint Check up

| | | | |
|---|---|---|---|
| 总图 | | 暖通 | |
| 规划 | | 电气 | |
| 建筑 | | 园林 | |
| 结构 | | 种植 | |
| 给排水 | | | |

■ 备 注 Notes

＊ 本图纸的版权,属国昇设计有限责任公司所有.严禁用于本工程以外范围.

＊ 本图纸需手续齐全方可用于施工.

■ 平面示意 Plane Diagram

建设工程勘察设计出图专用章(108)
国昇设计有限责任公司
A161013216
二零二七年一月十八日

■ 单位出图章 Company Seal

国昇设计有限责任公司
Guosheng Design Co., Ltd.

| | | |
|---|---|---|
| 建筑行业（建筑工程） | 甲级 | A161013216 |
| 市政行业（道路工程） | 甲级 | A161013216 |
| 风景园林工程 | 甲级 | A161013216 |
| 环境工程（水污染防防治工程） | 甲级 | A161013216 |
| 风景园林设计专项 | 甲级 | A161013216 |
| 电力行业（送电 变电 风力发电 新能源发电） | 乙级 | A261128659 |
| 市政行业（给水工程 排水工程 桥梁工程 城镇燃气工程 热力工程、环境卫生工程） | 乙级 | A261128659 |
| 公路行业（公路） | 乙级 | A161013216 |
| 水利行业 | 乙级 | A161013216(临) |
| 建筑行业人防工程 冶金行业冶金矿山工程 | 乙级 | A261128659 |
| 机械行业机械加工 轻型钢结构工程 | 乙级 | A261128659 |
| 建筑幕墙工程 照明工程设计 | 乙级 | A261128659 |

城乡规划 甲级 自资规甲字23610797 工程勘察 乙级 B261110145
工程造价 乙级 乙212061010386 工程咨询 乙级 乙322024010117
工程监理 乙级 E261012501 工程施工 二级 D261322700

■ 签 署

| | | |
|---|---|---|
| 项目负责人 Item.Prin | 左 伟 | |
| 专业负责人 Chief | 李永长 | 李永长 |
| 审 定 Approved | 朴 敏 | 朴敏 |
| 审核 Examined | 李永长 | 李永长 |
| 校对 Checked | 刘良贞 | 刘良贞 |
| 设计 Designed | 张志勇 | 张志勇 |

■ 建设单位

仁化县丹霞旅游经济开发试验区管理委员会

■ 工程名称

仁化产业转移工业园区基础建设(二期)
-仁化县产业转移工业园区标准厂房建设项目(六期)
之周田片区XZD-2地块7号和8号厂房改造项目

■ 子项名称

7号厂房防火涂料

■ 图纸名称

7号厂房GJ1.GJ2大样

| | | | |
|---|---|---|---|
| 工程号 Pjt. No. | | 图 号 Dwg. No. | 结-04 |
| 专 业 Dept. | 结 构 | 阶 段 Stage | 施工图 |
| 比 例 Scale | 1:150 | 日 期 Date | 2026.01 |
| 版 次 Ver. | | 备 注 Remark | |